SCHNEIDER MOTOBOMBAS

Bombas Centrífugas Monoestágio

Série BPR

Bomba Pressurizadora Residencial para água limpa, compacta e de fácil instalação. Equipamento com fluxostato e filtro.

Aplicações Gerais

- Pressurização doméstica, para uso em sistemas abertos.

Detalhes Técnicos do Produto Padrão

- Corpo da motobomba de ferro fundido
- Rotor de PES (plástico engenheirado de alta performance)
- Motor monofásico IP-44, 2 Polos, 60 Hz
- Voltagem única: 127 V ou 220 V.

Acessórios

- 2 conexões em bronze (BPR-9, 2 reduções 3/4" x 1/2" BPR-12, 1 redução 1" x 3/4" e 1 redução 3/4" x 1/2")
- 2 anéis de vedação
- 1 filtro
- 1 chave para instalação e manutenção
- 1 fluxostato
  (no modelo BPR-9 o fluxostato está incorporado na bomba)

Importante

- Temperatura máxima do líquido bombeado: 60°C.
- Para que a BPR funcione adequadamente, é necessário uma coluna de água positiva de no mínimo 2 m c.a. e que atue em sistemas abertos.

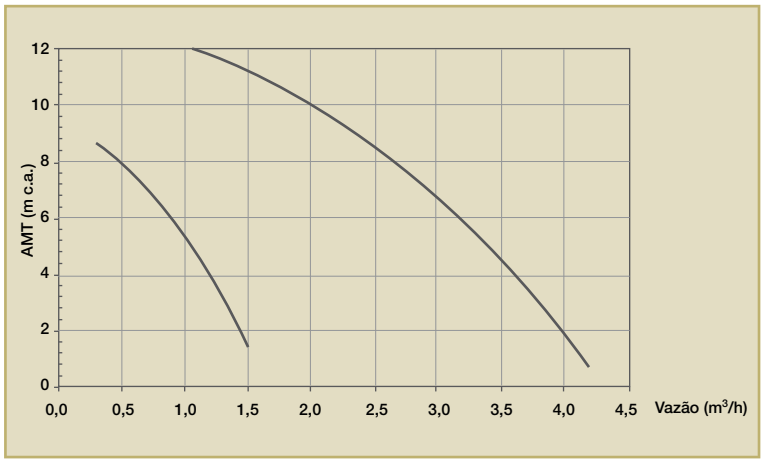

Modelo	Potência (cv)	Monofásico	Ø Sucção (pol)	Ø Recalque (pol)	Pressão máxima sem vazão (m c.a.)	CARACTERÍSTICAS HIDRÁULICAS											
						Altura Manométrica Total (m c.a.)											
						1	2	3	4	5	6	7	8	9	10	11	12
						Vazão em m^3/h válida para sucção de 0 m c.a.											
BPR-9	1/6	x	3/4	3/4	9,2	1,5	1,4	1,3	1,2	1,0	0,9	0,7	0,5	0,1			
BPR-12	1/3	x	1	1	12,4	4,1	4,0	3,8	3,6	3,4	3,1	2,9	2,6	2,4	2,0	1,6	1,0

Obs.: – Dados hidráulicos conforme ISO 9906 anexo "A", com motor de linha e frequência indicados. Para condições diferentes consulte a Fábrica.
– Para obter a altura manométrica total em m c.a., não deixe de considerar as perdas de carga por atrito da instalação.
– **Obrigatório o aterramento do motor elétrico, conforme previsto na NBR 5410 ou norma equivalente do país onde o produto será instalado.**

BPR-9

BPR-12

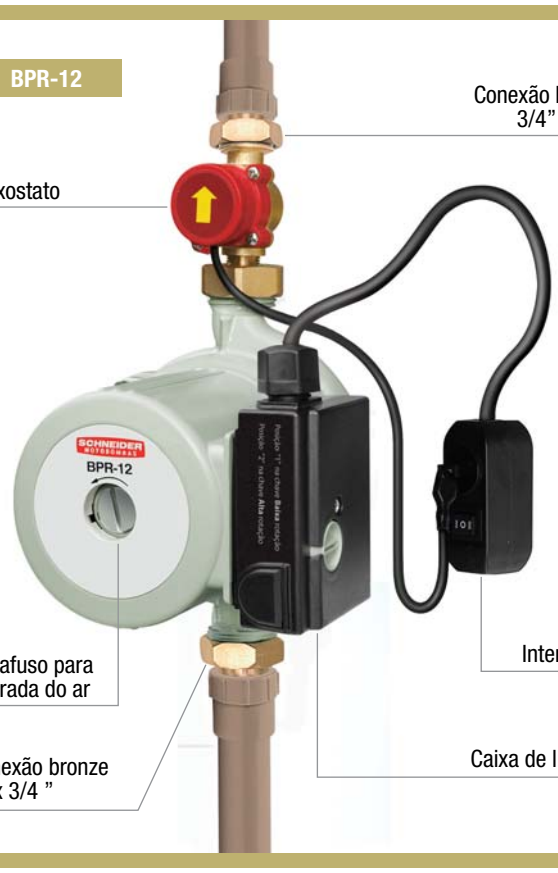

MOTOBOMBA

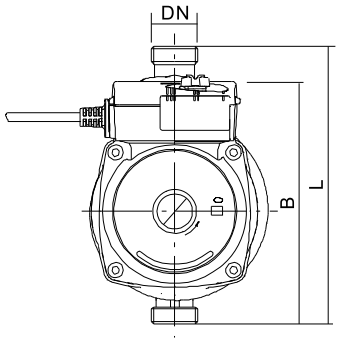

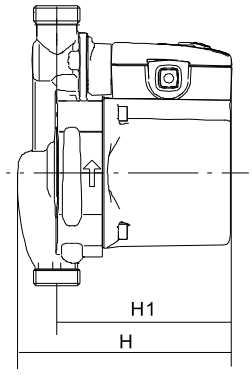

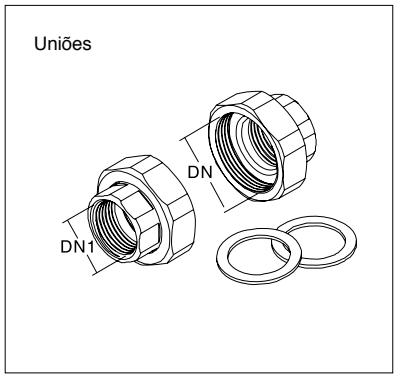

DIMENSÕES EM MILÍMETROS (mm) - 60 Hz		
Descrição	**BPR-9**	**BPR-12**
Potência	**1/6 cv - 120 W**	**1/3 cv - 240 W**
Referência	**Monofásico**	**Monofásico**
B	104	164
DN (”BSP)	3/4	1
DN1 (”BSP)	1/2	3/4
H	126	197
H1	103	165
L	160	190
Peso (kg)	2,9	5,3

Obs.: – As informações hidráulicas, composição e dimensionais poderão sofrer alterações sem prévio aviso, de acordo com a evolução tecnológica.
– A utilização de motores diferentes do padrão de linha alteram as caracterísicas de desempenho do conjunto.
– As fotos e desenhos são de caráter ilustrativo.